• Стальная оправка с соединением KM на торце и хвостовике.

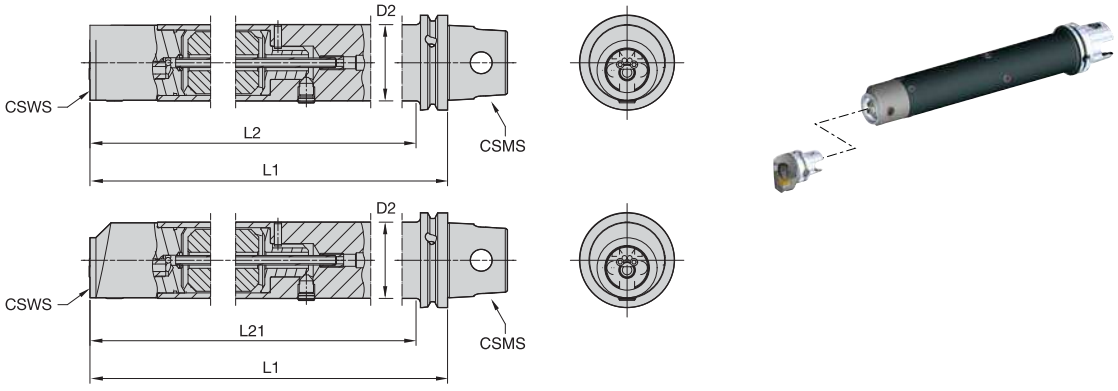

Настраиваемая оправка KM • KM63MXZ

номер заказа	номер по каталогу	D2 мм	D2 дюйм	L1 мм	L1 дюйм	L2 мм	L2 дюйм	L21 мм	L21 дюйм	размер системы CSWS	размер системы CSMS
3901271	**KM63XMZD24TTB9KM40**	38,10	1.500	234,55	9.234	216,55	8.526	—	—	KM40	KM63XMZ
3901274	**KM63XMZD28TTB14KM40**	44,45	1.750	361,52	14.233	—	—	341,52	13.446	KM40	KM63XMZ
3901272	**KM63XMZD32TTB12KM40**	50,00	1.969	310,71	12.233	—	—	290,71	11.445	KM40	KM63XMZ
3901275	**KM63XMZD32TTB16KM40**	50,80	2.000	412,32	16.233	—	—	392,32	15.446	KM40	KM63XMZ
3901273	**KM63XMZD40TTB15KM40**	63,50	2.500	386,92	15.233	—	—	—	—	KM40	KM63XMZ
3901276	**KM63XMZD40TTB20KM40**	63,50	2.500	513,92	20.233	—	—	—	—	KM40	KM63XMZ

• Стальная оправка с креплением головки винтом и с хвостовиком KM.

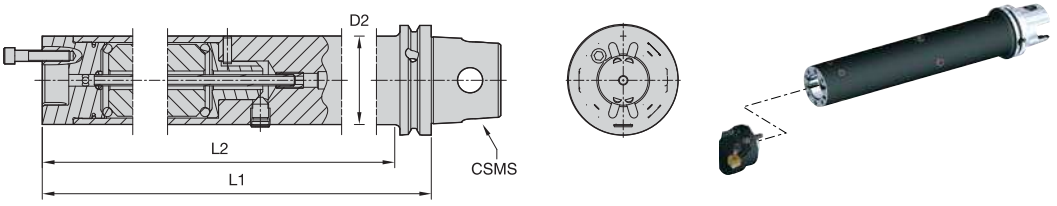

Настраиваемая оправка KM • Крепление головки винтом • KM63XMZ

номер заказа	номер по каталогу	D2 мм	D2 дюйм	L1 мм	L1 дюйм	L2 мм	L2 дюйм	размер системы CSMS	требуется SHCS 3	винт с головкой с углублением под ключ
3950859	**KM63XMZD24TTB9**	38,10	1.500	207,33	8.163	187,33	7.375	KM63XMZ	**S327**	**S330**
3950862	**KM63XMZD28TTB14**	44,45	1.750	334,32	13.162	314,32	12.375	KM63XMZ	**S337**	**S340**
3950873	**KM63XMZD32TTB16**	50,80	2.000	385,12	15.162	365,12	14.375	KM63XMZ	**S337**	**S340**
3950860	**KM63XMZD32TTB12**	50,80	2.000	283,52	11.162	263,52	10.375	KM63XMZ	**S337**	**S340**
3950874	**KM63XMZD40TTB20**	63,50	2.500	486,73	19.162	—	—	KM63XMZ	**S350**	**S353**
3950861	**KM63XMZD40TTB15**	63,50	2.500	359,73	14.162	—	—	KM63XMZ	**S350**	**S353**