STELLRAM

GR / L360



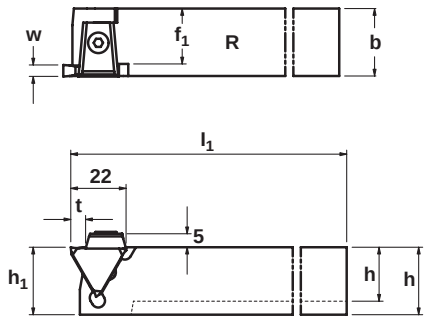

External Toolholder GR360 for Insert Type G312

EDP	Description	Dimensions (mm)						Grooving Width W
		b	h	h_1	l_1	f_1	t	
034403	**GL360121201**	12	12	12	100	10,50	4	0,5 - 1,74
024184	**GR360121201**							
034404	**GL360121202**	12	12	12	100	9,50	6	1,74 - 2,74
034405	**GR360121202**							
034406	**GL360121203**	12	12	12	100	8,50	6	2,74 - 3,74
024186	**GR360121203**							
034407	**GL360161601**	16	16	16	125	14,50	4	0,5 - 1,74
034408	**GR360161601**							
034409	**GL360161602**	16	16	16	125	13,50	6	1,74 - 2,74
034410	**GR360161602**							
034411	**GL360161603**	16	16	16	125	12,50	6	2,74 - 3,74
034412	**GR360161603**							
034413	**GL360161604**	16	16	16	125	11,50	6	3,74 - 5,29
034414	**GR360161604**							
034415	**GL360202001**	20	20	20	125	18,50	4	0,5 - 1,74
024187	**GR360202001**							
034416	**GL360202002**	20	20	20	125	17,50	6	1,74 - 2,74
024188	**GR360202002**							
034417	**GL360202003**	20	20	20	125	16,50	6	2,74 - 3,74
024189	**GR360202003**							
034418	**GL360202004**	20	20	20	125	15,50	6	3,74 - 5,29
024190	**GR360202004**							
024191	**GL360252501**	25	25	25	150	23,50	4	0,5 - 1,74
024192	**GR360252501**							
034419	**GL360252502**	25	25	25	150	22,50	6	1,74 - 2,74
024193	**GR360252502**							
034420	**GL360252503**	25	25	25	150	21,50	6	2,74 - 3,74
034421	**GR360252503**							
034422	**GL360252504**	25	25	25	150	19,80	6	3,74 - 5,29
034423	**GR360252504**							

For Inserts See page C273

Spare parts for External GR360 Toolholder

Description	EDP	Clamp	EDP	Screw	Insert Type
G_360121201/02/03	*025385*	G113	*034391*	6-25	G312
G_360161601/02/03					
G_360161604	*034390*	G134			
G_360202001/02/03/04	*024522*	G164			
G_360252501/02/03/04					